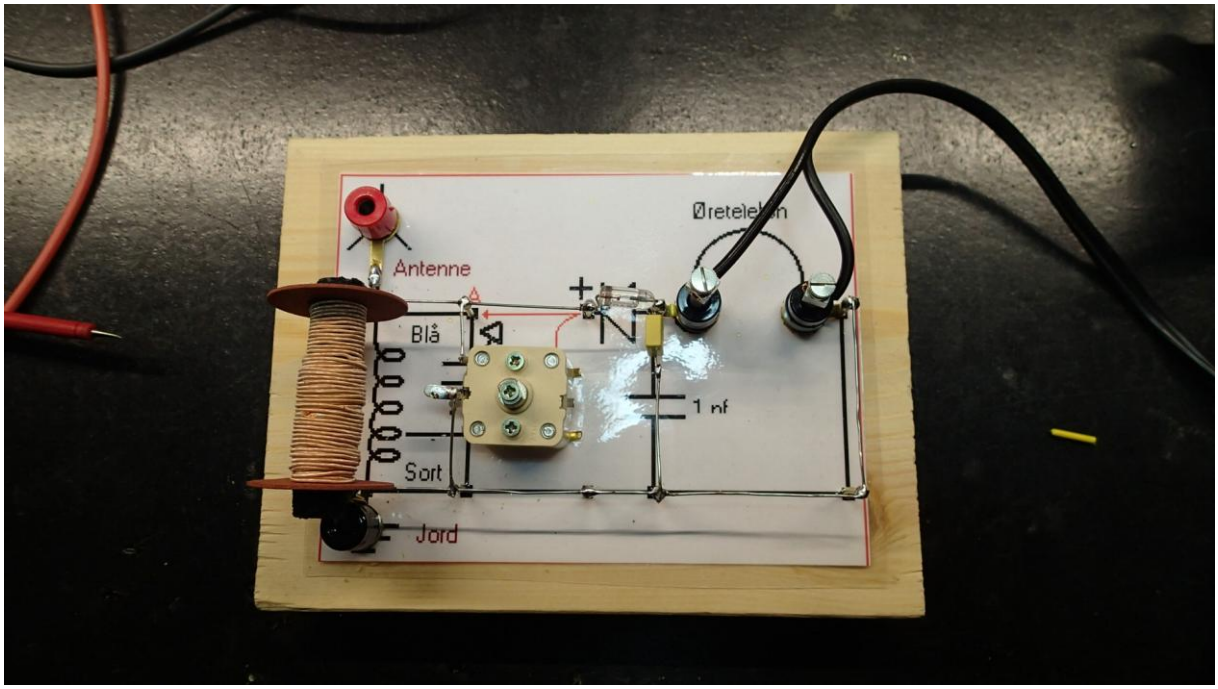
Øretelefon
Antenne
A
Blå
1 nf
Sort
Jord

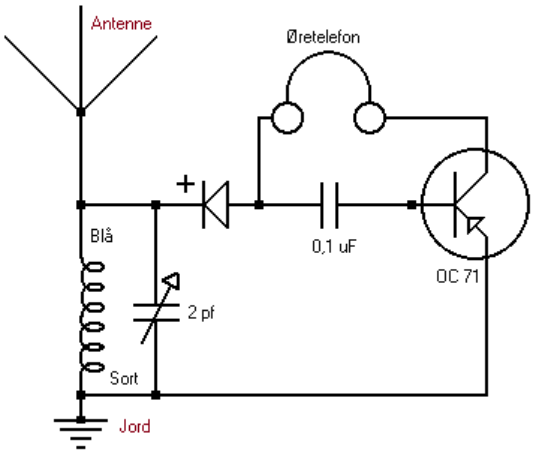
Antenne
Øretelefon
Blå
0,1 uF
OC 71
2 pf
Sort
Jord

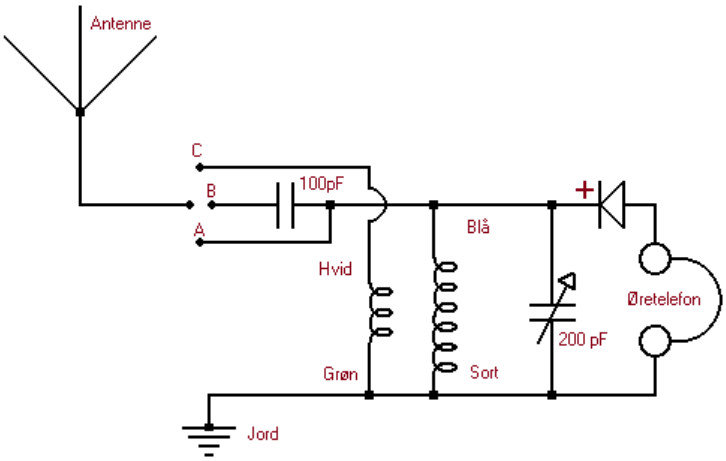
Antenne
C
B
A
100pF
Hvid
Blå
Øretelefon
200 pF
Grøn
Sort
Jord

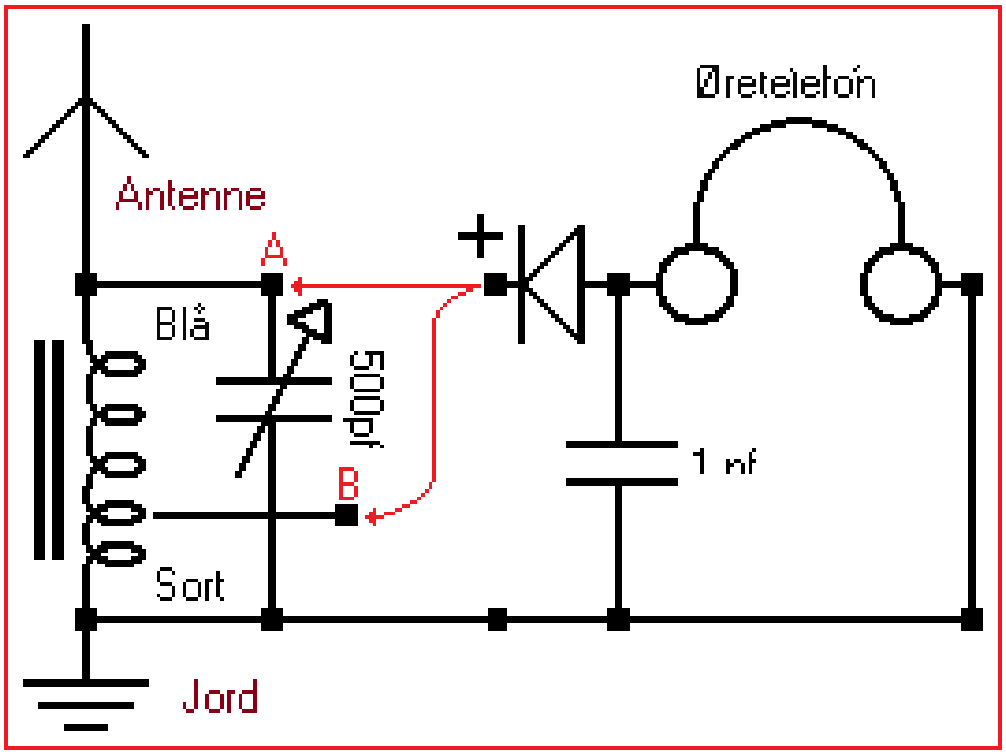
Øretelefon
Antenne
A
Blå
500pf
B
1 nf
Sort
Jord